ROTEK
Purification For Life

全塑精密過濾器

採用UPVC材質，水處理過濾雜質使用

產品特色

- 濾芯式過濾器-內裝濾芯5支，20"及40"二種規格
- 塑料外殼具有耐腐蝕性，實用划算
- 水處理過濾雜質使用

全塑精密過濾器

1.本過濾器採用UPVC材質，部件一次成形，標準化生產，更換、維修方便。
2.本過濾器進出水口在同一水平直線，連接有1.5”或2”的由令接頭，視覺美觀、整齊。
3.過濾器佈水採用從過濾器底部中心往上向四周均勻分佈水，濾芯受衝擊阻力小；頂部裝有排氣閥，便於過濾器中空氣排出。
4.過濾器底部系統與頂部濾芯定位壓緊板均採用一體式設計，濾芯的安裝並壓緊既容易又可避免內漏現象。
5.過濾器封蓋與本體連接採用寬螺紋連接密封，既確保過濾器完好的密封性能，又給更換濾芯的拆裝帶來了方便和快捷。
6.過濾器為UPVC材質成型，具有較強的耐腐蝕性，能用於不銹鋼不能代替的化工行業，更能體現它的經濟價值和實用價值。

產品規格

桶內安裝各種材質精度的內徑為28-30mm；外徑為60-70mm的兩端平壓式濾芯(或標準222接頭濾芯)5支，最高工作溫度：45°C頂蓋預留的排氣閥及壓力安裝孔的螺紋尺寸為：G1/4"，若有配公制壓力需要，可另訂購轉接頭。

型號	材質	尺寸	濾芯數量	濾芯尺寸	進出水口	最大工作壓力
HPCF-5DC2	UPVC	Ø225-H715	5支	20"	DN40/ ANSI1.5"(W=365) DN50/ ANSI2"(W=540)	A=0.4MPA
HPCF-5DC4	UPVC	Ø225-H1215	5支	40"		B/C=0.6MPA

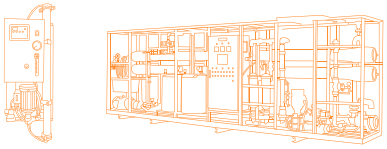

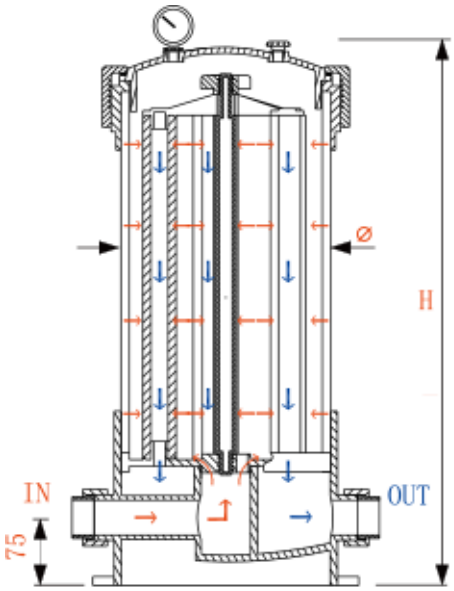

水流示意圖

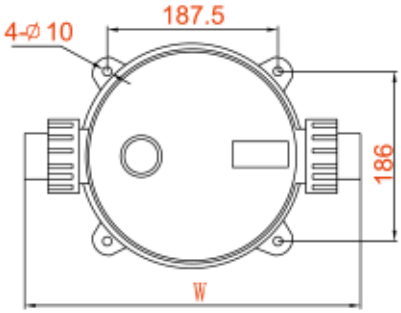

底座定位圖

壓力表

進出水口

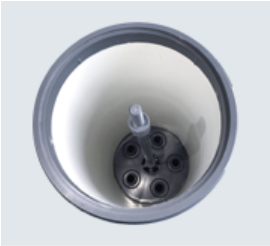

內部

放置濾芯

頂蓋用板手

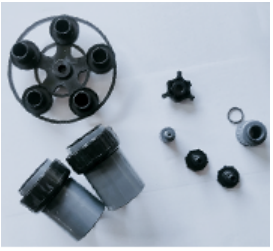
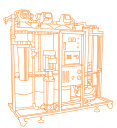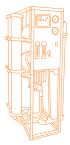
配件